Hoja de datos de producto

GL6G-F4411V

G6

FOTOCÉLULAS MINIATURA

SICK
Sensor Intelligence.

Imagen aproximada

Información sobre pedidos

Tipo	N.º de artículo
GL6G-F4411V	1101719

Otros modelos del dispositivo y accesorios ➜ www.sick.com/G6

Datos técnicos detallados

Características

Principio funcional	Barrera fotoeléctrica réflex
Detalle del principio de funcionamiento	Lente doble
Alcance de detección máx.	0,03 m ... 6 m [1]
Distancia de conmutación	0,07 m ... 5 m [1]
Filtros de polarización	Sí
Haz emitido	
Fuente de luz	LED de localización [2]
Tipo de luz	Luz roja visible
Tamaño del spot (distancia)	Ø 8 mm (350 mm)
Datos característicos del LED	
Longitud de onda	650 nm
Ajuste	Potenciómetro, 270°
Aplicaciones especiales	Entornos higiénicos y húmedos, Detección de objetos transparentes

[1] Reflector PL80A.
[2] Vida útil media de 100.000 h con T_U = 25 °C.

Datos eléctricos

Tensión de alimentación V_B	10 V DC ... 30 V DC [1]

[1] Valores límite en funcionamiento en red protegida contra cortocircuito máx. 8 A.
[2] No se deben sobrepasar por exceso o por defecto las tolerancias de U_V.
[3] Sin carga.
[4] Con UV > 24 V, IA máx. = 50 mA.
[5] Duración de la señal con carga óhmica.
[6] Con una relación claro/oscuro de 1:1.
[7] A = Conexiones U_V protegidas contra polarización inversa.
[8] B = Entradas y salidas protegidas contra polarización incorrecta.
[9] D = Salidas a prueba de sobrecorriente y cortocircuitos.

Ondulación	± 10 % [2]
Consumo de corriente	30 mA [3]
Clase de protección	III
Salida digital	
Tipo	PNP
Modo de conmutación	Conmutación en claro/oscuro
Tensión de señal PNP HIGH/LOW	U_V - (≤ 3 V) / aprox. 0 V
Corriente de salida $I_{máx.}$	≤ 100 mA [4]
Tiempo de respuesta	< 625 µs [5]
Frecuencia de conmutación	1.000 Hz [6]
Atenuación a lo largo de los haces de luz	> 20 %
Modo de conmutación	Salida conmutada antivalente
Protección de circuito	A [7] B [8] D [9]
Diseño especial	Detección de objetos transparentes

[1] Valores límite en funcionamiento en red protegida contra cortocircuito máx. 8 A.
[2] No se deben sobrepasar por exceso o por defecto las tolerancias de U_V.
[3] Sin carga.
[4] Con UV > 24 V, IA máx. = 50 mA.
[5] Duración de la señal con carga óhmica.
[6] Con una relación claro/oscuro de 1:1.
[7] A = Conexiones U_V protegidas contra polarización inversa.
[8] B = Entradas y salidas protegidas contra polarización incorrecta.
[9] D = Salidas a prueba de sobrecorriente y cortocircuitos.

Datos mecánica

Ejecución	Rectangular
Dimensiones (An x Al x Pr)	15 mm x 44 mm x 22 mm
Conexión	Conector M8 de 4 polos
Material	
Carcasa	Acero inoxidable, Acero inoxidable V4A (1.4404, 316L)
Pantalla frontal	Plástico, PMMA
Peso	40 g

Datos de ambiente

Grado de protección	IP67 IP69K [1]
Operación a temperatura ambiente	–25 °C ... +55 °C [2]
Temperatura ambiente de almacenamiento	–30 °C ... +75 °C
N.º de archivo UL	NRKH.E348498 & NRKH7.E348498

[1] Según ISO 20653:2013-03.
[2] Estabilidad de la temperatura después del ajuste +/-10 °C.

Clasificaciones

ECLASS 5.0	27270902

ECLASS 5.1.4	27270902
ECLASS 6.0	27270902
ECLASS 6.2	27270902
ECLASS 7.0	27270902
ECLASS 8.0	27270902
ECLASS 8.1	27270902
ECLASS 9.0	27270902
ECLASS 10.0	27270902
ECLASS 11.0	27270902
ECLASS 12.0	27270902
ETIM 5.0	EC002717
ETIM 6.0	EC002717
ETIM 7.0	EC002717
ETIM 8.0	EC002717
UNSPSC 16.0901	39121528

Esquema de conexión

Cd-084

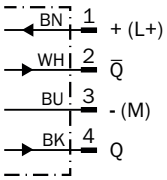

Curva característica

GL6 Inox, Red, Standard

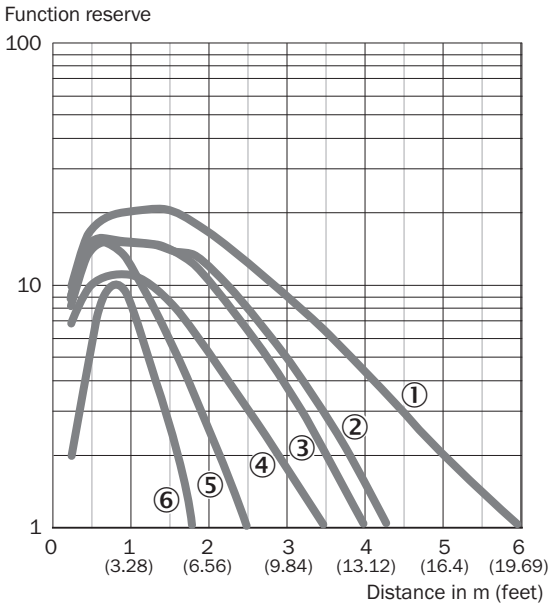

① Reflector PL80A
② Reflector PL40A
③ Reflector P250
④ Reflector P250 CHEM
⑤ Reflector PL20A
⑥ Lámina de reflexión REF-IRF-56

Tamaño del spot

GL6 Inox, Red, Standard

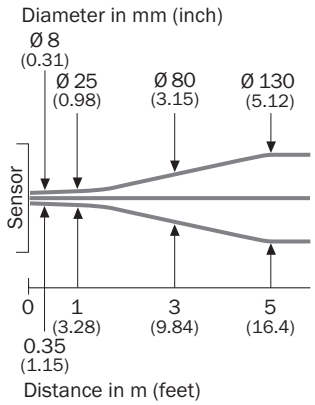

Diagrama del rango de sensibilidad

GL6 Inox, Red, Standard

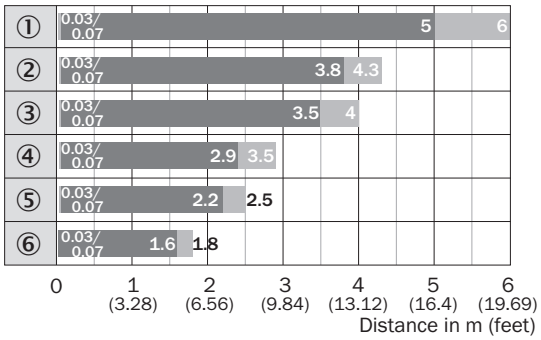

Sensing range Sensing range max.

① Reflector PL80A
② Reflector PL40A
③ Reflector P250
④ Reflector P250 CHEM
⑤ Reflector PL20A
⑥ Lámina de reflexión REF-IRF-56

Esquema de dimensiones (Medidas en mm)

GTB6, GTE6, GL6, GSE6 Inox, conector macho

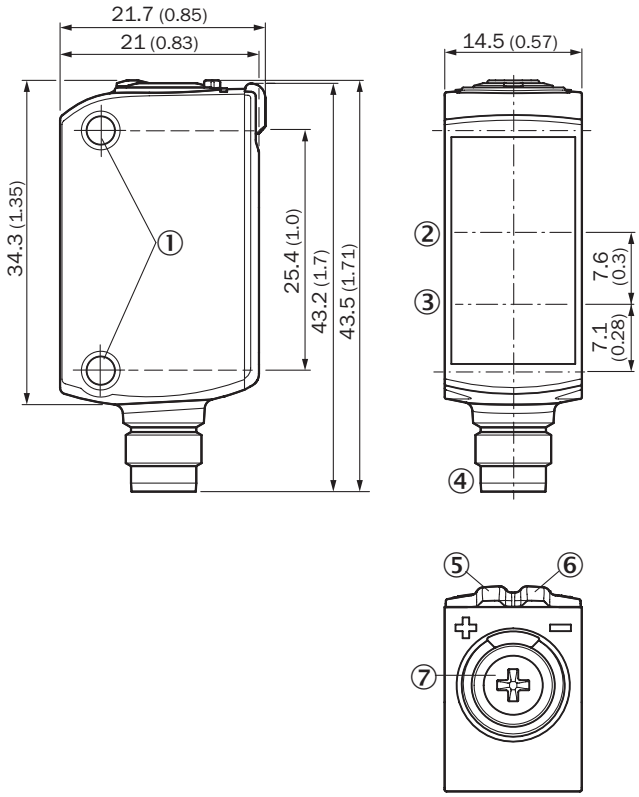

① Orificio de fijación M3
② Eje óptico, receptor
③ Eje óptico, transmisor
④ Conexión
⑤ Indicador LED amarillo: estado de la recepción de luz
⑥ Indicador LED verde: tensión de alimentación activa
⑦ Potenciómetro

Accesorios recomendados

Otros modelos del dispositivo y accesorios ➜ www.sick.com/G6

	Descripción breve	Tipo	N.º de artículo
Sistemas de fijación universales			
	Bloque de sujeción para fijar sensores G6 en barras circulares de 12 mm, con posibilidad de sujeción en chapas con un grosor máx. de 4 mm, Aluminio (bloque de fijación), Acero inoxidable (escuadra de fijación), Bloque de fijación con dispositivo receptor de barra redonda, escuadra de fijación, material de fijación	BEF-KHS-IS12G6	2086865
Escuadra y placas de fijación			
	Escuadra de fijación para montaje en la pared, Acero inoxidable, Material de fijación incluido	BEF-W100-A	5311520

	Descripción breve	Tipo	N.º de artículo
	Escuadra de fijación para reflectores universal, Acero, revestimiento de cinc	BEF-WN-REFX	2064574
Reflectores			
	Resistente a productos químicos, atornillable, 52 mm x 61 mm, Plástico, Atornillable, fijación de 2 orificio	P250 CHEM	5321097
Otros			
	• **Tipo de conexión cabezal A:** Conector hembra, M8, 4 polos, recto, Con codificación A • **Tipo de conexión cabezal B:** Extremo de cable abierto • **Tipo de señal:** Cable sensor/actuador • **Cable:** 5 m, de 4 hilos, PVC • **Descripción:** Cable sensor/actuador, sin apantallar • **Aplicación:** Industria química	YF8U14-050VA3XLEAX	2095889
	• **Tipo de conexión cabezal A:** Conector macho, M8, 4 polos, recto, Con codificación A • **Descripción:** Sin apantallar • **Método de conexión:** Terminales atornillados • **Sección de conductor permitida:** 0,14 mm² ... 0,5 mm²	STE-0804-G	6037323

LO MÁS DESTACADO DE SICK

SICK es uno de los fabricantes líderes de sensores y soluciones de sensores inteligentes para aplicaciones industriales. Nuestro exclusivo catálogo de productos y servicios constituye la base perfecta para el control seguro y eficaz de procesos, para la protección de personas y para la prevención de accidentes y de daños medioambientales.

Nuestra amplia experiencia multidisciplinar nos permite conocer sus necesidades y procesos para ofrecer a nuestros clientes exactamente la clase de sensores inteligentes que necesitan. Contamos con centros de aplicación en Europa, Asia y Norteamérica, donde probamos y optimizamos las soluciones de sistemas específicas del cliente. Todo ello nos convierte en el proveedor y socio en el desarrollo de confianza que somos.

SICK LifeTime Services, nuestra completa oferta de servicios, garantiza la asistencia durante toda la vida útil de su maquinaria para que obtenga la máxima seguridad y productividad.

Para nosotros, esto es “Sensor Intelligence”.

CERCA DE USTED EN CUALQUIER LUGAR DEL MUNDO:

Encontrará información detallada sobre todas las sedes y personas de contacto en nuestra página web: → www.sick.com

SICK
Sensor Intelligence.