Hoja de datos de producto

DOS-1204-W

Conectores de enchufe confeccionables

CONECTORES Y CABLES

SICK
Sensor Intelligence.

Información sobre pedidos

Tipo	N.º de artículo
DOS-1204-W	6007303

Respete siempre la tensión asignada del conector de pin. En sensores con cable integrado y los extremos pelados, la tensión asignada del conector de pin puede estar por debajo de la del sensor.

Otros modelos del dispositivo y accesorios ➜ www.sick.com/Conectores_de_enchufe_confeccionables

Datos técnicos detallados

Datos técnicos

Tipo de conexión cabezal A	Conector hembra, M12, 4 polos, acodado, Con codificación A
Tipo de conexión	Terminales atornillados
Material del conector	PBT
Color, conector de enchufe	Negro
Material de la tuerca de bloqueo	CuZn
Par de apriete	0,6 Nm
Apantallamiento	Sin apantallar
Sección de conductor permitida	≤ 0,75 mm²
Tensión asignada	≤ 250 V
Carga de corriente	4 A
Autorizaciones	UL
N.º de archivo UL	E335179
Grado de protección	IP67
Descripción	Cabezal A: conector hembra M12 de 4 polos, acodado, sin apantallar, para fuente de alimentación, para diámetro de cable de 3 mm ... 6,5 mm; cabezal B: -
Temperatura ambiente durante el servicio	
Cabezal	–40 °C ... +85 °C

Clasificaciones

ECLASS 5.0	27279290
ECLASS 5.1.4	27279290
ECLASS 6.0	27279221
ECLASS 6.2	27279221
ECLASS 7.0	27440104
ECLASS 8.0	27440104
ECLASS 8.1	27440104
ECLASS 9.0	27440102
ECLASS 10.0	27440102
ECLASS 11.0	27440102

ECLASS 12.0	27440116
ETIM 5.0	EC002635
ETIM 6.0	EC002635
ETIM 7.0	EC002635
ETIM 8.0	EC002635
UNSPSC 16.0901	39121421

Esquema de dimensiones (Medidas en mm)

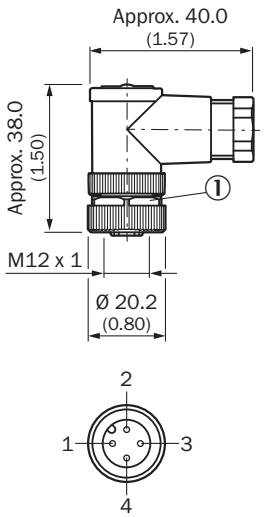

Esquema de instalación

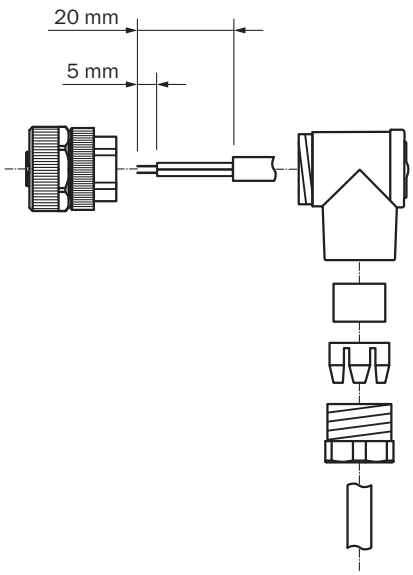

LO MÁS DESTACADO DE SICK

SICK es uno de los fabricantes líderes de sensores y soluciones de sensores inteligentes para aplicaciones industriales. Nuestro exclusivo catálogo de productos y servicios constituye la base perfecta para el control seguro y eficaz de procesos, para la protección de personas y para la prevención de accidentes y de daños medioambientales.

Nuestra amplia experiencia multidisciplinar nos permite conocer sus necesidades y procesos para ofrecer a nuestros clientes exactamente la clase de sensores inteligentes que necesitan. Contamos con centros de aplicación en Europa, Asia y Norteamérica, donde probamos y optimizamos las soluciones de sistemas específicas del cliente. Todo ello nos convierte en el proveedor y socio en el desarrollo de confianza que somos.

SICK LifeTime Services, nuestra completa oferta de servicios, garantiza la asistencia durante toda la vida útil de su maquinaria para que obtenga la máxima seguridad y productividad.

Para nosotros, esto es “Sensor Intelligence”.

CERCA DE USTED EN CUALQUIER LUGAR DEL MUNDO:

Encontrará información detallada sobre todas las sedes y personas de contacto en nuestra página web: → www.sick.com

SICK
Sensor Intelligence.